Beton	B30 (C25/30)	
Stal	RB500	
	St0S-b	
Otulina	c_{nom} =20 mm	

BELKA B1 25x40

Wykonać 1 szt.

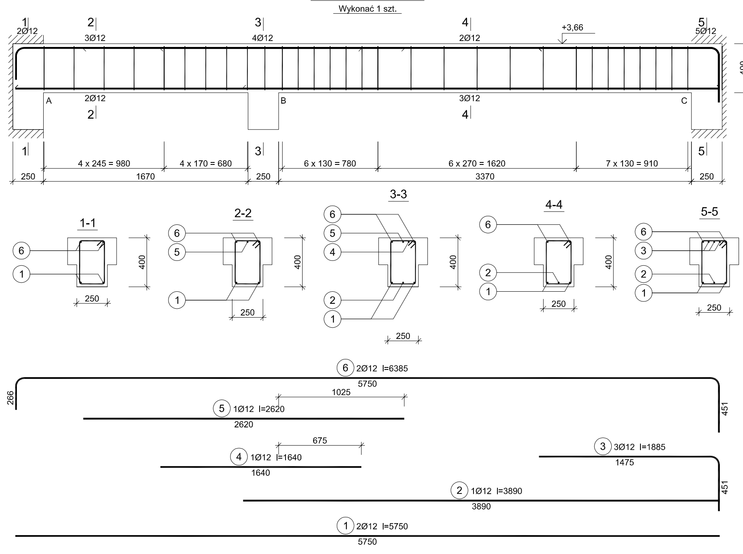

Wykaz zbrojenia

Nr pręta	Średnica [mm]	Długość [mm]	Liczba [szt.] pręta w 1 elemencie	elementów	całkowita prętów	Długość całkowita [m] St0S-b Ø8	RB500 Ø12
BELKA B1 25x40 - wykonać 1 szt.							
1	12	5750	2	1	2		11,50
2	12	3890	1	1	1		3,89
3	12	1885	3	1	3		5,66
4	12	1640	1	1	1		1,64
5	12	2620	1	1	1		2,62
6	12	6385	2	1	2		12,77
7	8	1230	31	1	31	38,13	
Długość całkowita wg średnic					[m]	38,2	38,1
Masa 1mb pręta					[kg/mb]	0,395	0,888
Masa prętów wg średnic					[kg]	15,1	33,8
Masa prętów wg gatunków stali					[kg]	15,1	33,8
Masa całkowita					[kg]	49	

UWAGA: Długość pręta jest długością obliczoną na podstawie wymiarów w osi pręta (metoda B wg PN-EN ISO 3766:2006)

BELKA B2 25x40

Wykonać 1 szt.

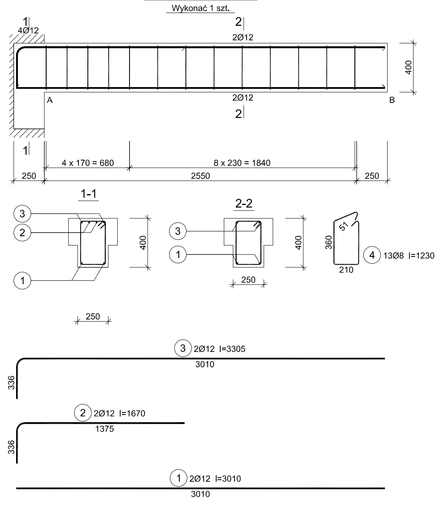

Wykaz zbrojenia

Nr pręta	Średnica [mm]	Długość [mm]	Liczba [szt.] pręta w 1 elemencie	elementów	całkowita prętów	Długość całkowita [m] St0S-b Ø8	RB500 Ø12
BELKA B2 25x40 - wykonać 1 szt.							
1	12	3010	2	1	2		6,02
2	12	1670	2	1	2		3,34
3	12	3305	2	1	2		6,61
4	8	1230	13	1	13	15,99	
Długość całkowita wg średnic					[m]	16,0	16,0
Masa 1mb pręta					[kg/mb]	0,395	0,888
Masa prętów wg średnic					[kg]	6,3	14,2
Masa prętów wg gatunków stali					[kg]	6,3	14,2
Masa całkowita					[kg]	21	

UWAGA: Długość pręta jest długością obliczoną na podstawie wymiarów w osi pręta (metoda B wg PN-EN ISO 3766:2006)

BELKA B6 25x35

Wykonać 1 szt.

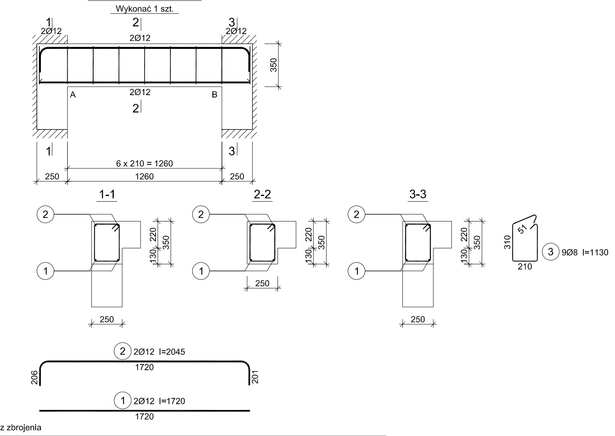

Wykaz zbrojenia

Nr pręta	Średnica [mm]	Długość [mm]	Liczba [szt.] pręta w 1 elemencie	elementów	całkowita prętów	Długość całkowita [m] St0S-b Ø8	RB500 Ø12
BELKA B6 25x35 - wykonać 1 szt.							
1	12	1720	2	1	2		3,44
2	12	2045	2	1	2		4,09
3	8	1130	9	1	9	10,17	
Długość całkowita wg średnic					[m]	10,2	7,6
Masa 1mb pręta					[kg/mb]	0,395	0,888
Masa prętów wg średnic					[kg]	4,0	6,7
Masa prętów wg gatunków stali					[kg]	4,0	6,7
Masa całkowita					[kg]	11	

UWAGA: Długość pręta jest długością obliczoną na podstawie wymiarów w osi pręta (metoda B wg PN-EN ISO 3766:2006)

BELKA B3 25x40

Wykonać 1 szt.

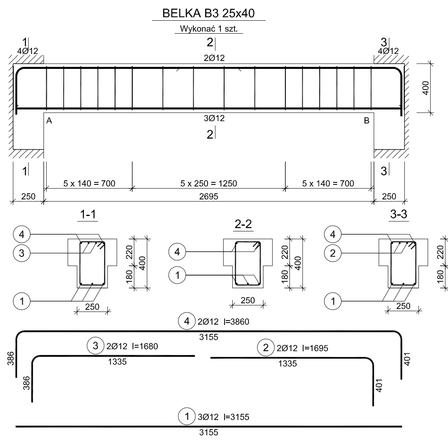

Wykaz zbrojenia

Nr pręta	Średnica [mm]	Długość [mm]	Liczba [szt.] pręta w 1 elemencie	elementów	całkowita prętów	Długość całkowita [m] St0S-b Ø8	RB500 Ø12
BELKA B3 25x40 - wykonać 1 szt.							
1	12	3155	3	1	3		9,47
2	12	1695	2	1	2		3,39
3	12	1680	2	1	2		3,36
4	12	3860	2	1	2		7,72
5	8	1230	18	1	18	22,14	
Długość całkowita wg średnic					[m]	22,2	24,0
Masa 1mb pręta					[kg/mb]	0,395	0,888
Masa prętów wg średnic					[kg]	8,8	21,3
Masa prętów wg gatunków stali					[kg]	8,8	21,3
Masa całkowita					[kg]	31	

UWAGA: Długość pręta jest długością obliczoną na podstawie wymiarów w osi pręta (metoda B wg PN-EN ISO 3766:2006)

BELKA B7 25x35

Wykonać 1 szt.

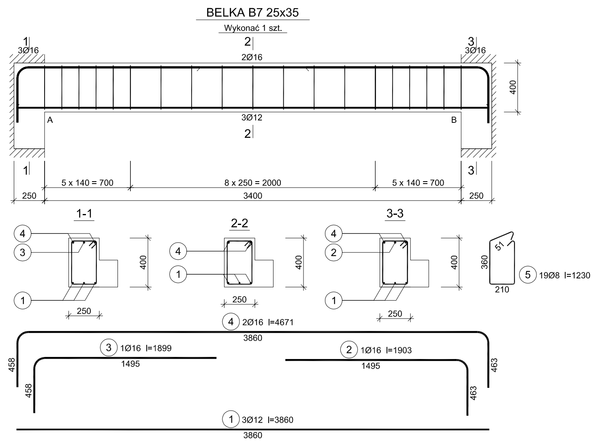

Wykaz zbrojenia

Nr pręta	Średnica [mm]	Długość [mm]	Liczba [szt.] pręta w 1 elemencie	elementów	całkowita prętów	Długość całkowita [m] St0S-b Ø8	RB500 Ø12	Ø16
BELKA B7 25x35 - wykonać 1 szt.								
1	12	3860	3	1	3		11,58	
2	16	1903	1	1	1			1,90
3	16	1899	1	1	1			1,90
4	16	4671	2	1	2			9,34
5	8	1230	19	1	19	23,37		
Długość całkowita wg średnic					[m]	23,4	11,6	13,2
Masa 1mb pręta					[kg/mb]	0,395	0,888	1,578
Masa prętów wg średnic					[kg]	9,2	10,3	20,8
Masa prętów wg gatunków stali					[kg]	9,2	31,1	
Masa całkowita					[kg]	41		

UWAGA: Długość pręta jest długością obliczoną na podstawie wymiarów w osi pręta (metoda B wg PN-EN ISO 3766:2006)

BELKA B4 25x35

Wykonać 1 szt.

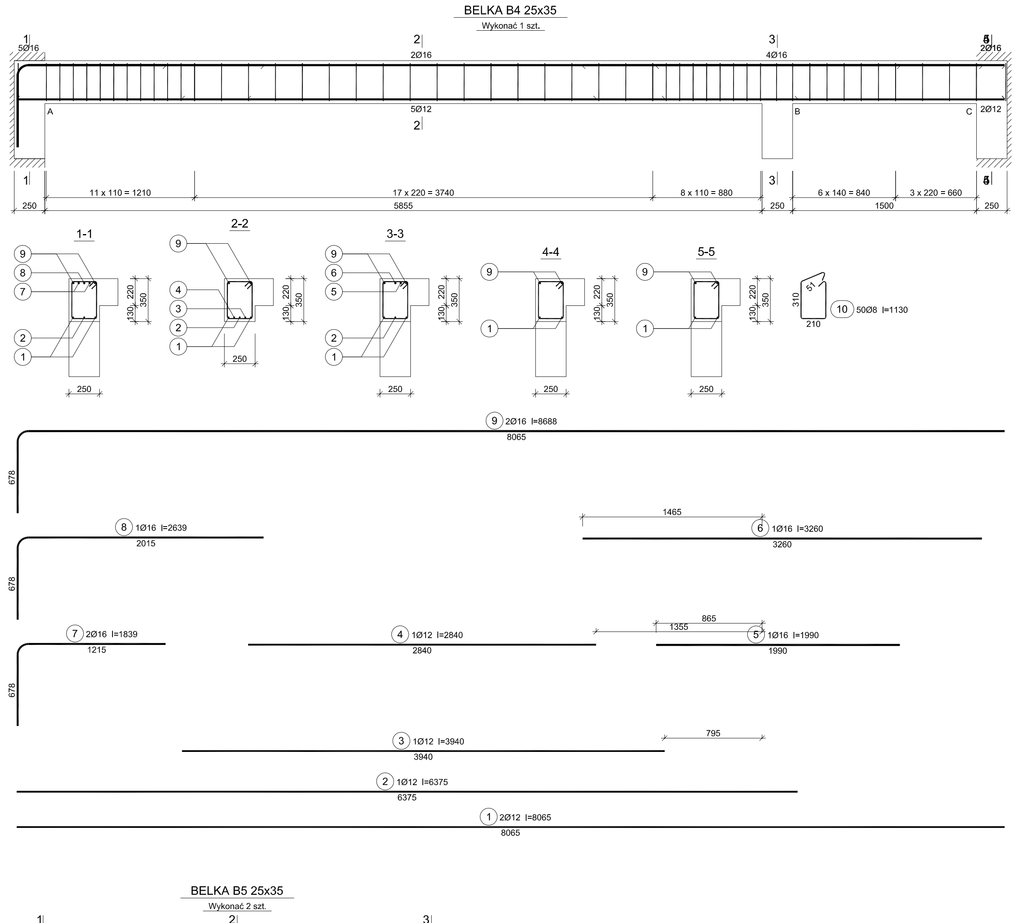

Wykaz zbrojenia

Nr pręta	Średnica [mm]	Długość [mm]	Liczba [szt.] pręta w 1 elemencie	elementów	całkowita prętów	Długość całkowita [m] St0S-b Ø8	RB500 Ø12	Ø16
BELKA B4 25x35 - wykonać 1 szt.								
1	12	8065	2	1	2		16,13	
2	12	6375	1	1	1		6,38	
3	12	3940	1	1	1		3,94	
4	12	2840	1	1	1		2,84	
5	16	1990	1	1	1			1,99
6	16	3260	1	1	1			3,26
7	16	1839	2	1	2			3,68
8	16	2639	1	1	1			2,64
9	16	8688	2	1	2			17,38
10	8	1130	50	1	50	56,50		
Długość całkowita wg średnic					[m]	56,5	29,3	29,0
Masa 1mb pręta					[kg/mb]	0,395	0,888	1,578
Masa prętów wg średnic					[kg]	22,3	26,0	45,8
Masa prętów wg gatunków stali					[kg]	22,3	71,8	
Masa całkowita					[kg]	95		

UWAGA: Długość pręta jest długością obliczoną na podstawie wymiarów w osi pręta (metoda B wg PN-EN ISO 3766:2006)

BELKA B5 25x35

Wykonać 2 szt.

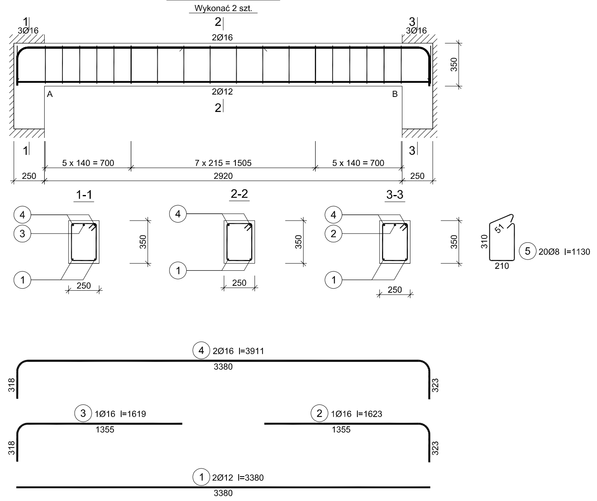

Wykaz zbrojenia

Nr pręta	Średnica [mm]	Długość [mm]	Liczba [szt.] pręta w 1 elemencie	elementów	całkowita prętów	Długość całkowita [m] St0S-b Ø8	RB500 Ø12	Ø16
BELKA B5 25x35								
1	12	3380	2	1	2		6,76	
2	16	1623	1	1	1			1,62
3	16	1619	1	1	1			1,62
4	16	3911	2	1	2			7,82
5	8	1130	20	1	20	22,60		
Długość całkowita wg średnic					[m]	22,6	6,8	11,1
Masa 1mb pręta					[kg/mb]	0,395	0,888	1,578
Masa prętów wg średnic					[kg]	8,9	6,0	17,5
Masa prętów wg gatunków stali					[kg]	8,9	23,5	
Masa całkowita					[kg]	33		

RAZEM 33x2 66 kg

NS1 2xC180

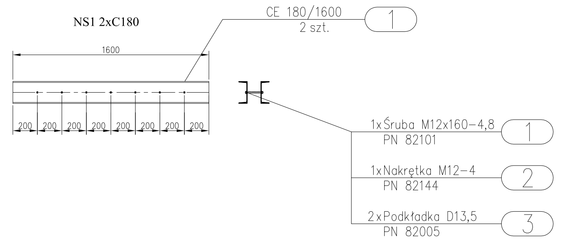

NS2 2xC180

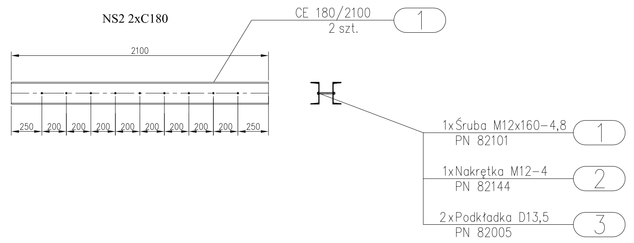

BELKA BS1 25x40

Wykonać 1 szt.

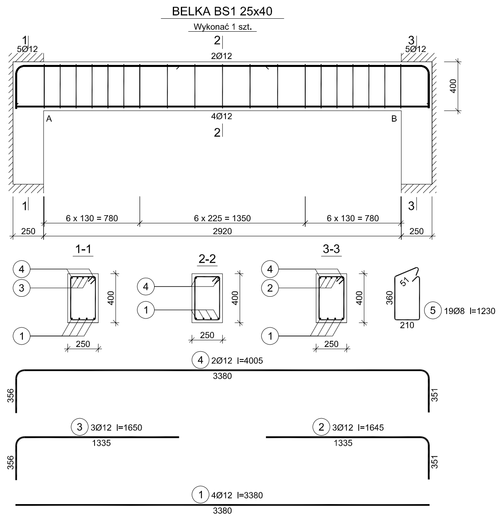

Wykaz zbrojenia

Nr pręta	Średnica [mm]	Długość [mm]	Liczba [szt.] pręta w 1 elemencie	elementów	całkowita prętów	Długość całkowita [m] St0S-b Ø8	RB500 Ø12
BELKA BS1 25x40 - wykonać 1 szt.							
1	12	3380	4	1	4		13,52
2	12	1645	3	1	3		4,94
3	12	1650	3	1	3		4,95
4	12	4005	2	1	2		8,01
5	8	1230	19	1	19	23,37	
Długość całkowita wg średnic					[m]	23,4	31,5
Masa 1mb pręta					[kg/mb]	0,395	0,888
Masa prętów wg średnic					[kg]	9,2	28,0
Masa prętów wg gatunków stali					[kg]	9,2	28,0
Masa całkowita					[kg]	38	

UWAGA: Długość pręta jest długością obliczoną na podstawie wymiarów w osi pręta (metoda B wg PN-EN ISO 3766:2006)

TEMAT: Projekt budowy przedszkola Urząd Miasta Orzesze ul. Św. Wawrzyńca 21 43-180 Orzesze	DATA GRUDZIEŃ 2018	NUMEROWANIE PROJEKTANTA	PLANER UPRAWNIEŃ / PIOBPS
NR DZIAŁKI 274/13, 273/13	PROJEKTOWAŁ mgr inż. BEATA GLINIAK-OTOPKA		MAP/0358/POW/13
BELKA NADPROŻA ZAMROŻENIE	SPRAWDZIŁ		
	ZGODNIE PROJEKTU	SKALA 1:25	NR RYSUNKU 9
	BUDOWLANY		